PHOENIX CONTACT GmbH & Co. KG
Flachsmarktstraße 8, 32825 Blomberg, Germany
Fax +49-(0)5235-341200, Phone +49-(0)5235-300
phoenixcontact.com

MNR 9072677 - 02 2017-09-13

DE Betriebsanleitung für den Elektroinstallateur
EN Operating instructions for electrical personnel
FR Manuel d'utilisation pour l'électricien
IT Istruzioni per l'uso per l'elettricista installatore
ES Manual de servicio para el instalador eléctrico

CBMC E4 24DC/1-4A NO **2906031**
CBMC E4 24DC/1-10A NO **2906032**
CBMC E4 24DC/1-4A NO-C **2908713**
CBMC E4 24DC/1-10A NO-C **2908716**

1

2

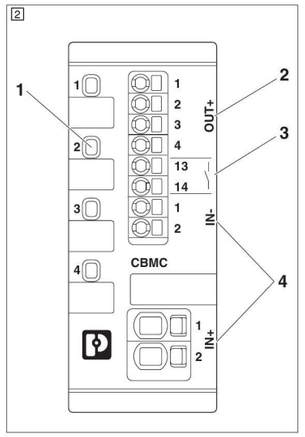

3

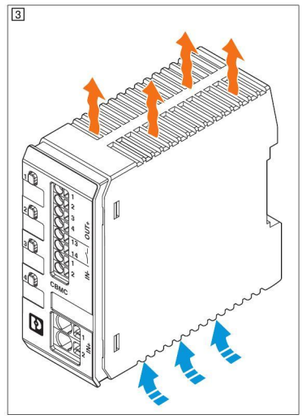

4

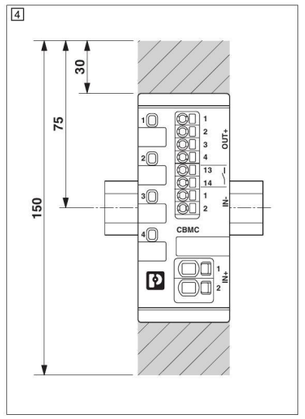

5

	[mm²]	AWG	L [mm]
OUT+ SIGNALS IN-	0,2-2,5	24-12	10
IN+	0,25-6	24-8	15

6

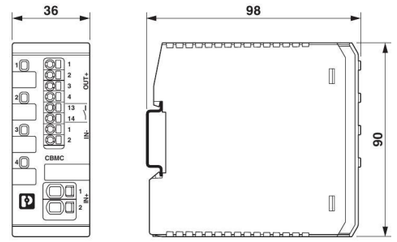

ESPANOL

Interruptores electrónicos de varios canales para protección de dispositivos

- Ajustable de 1 A a 4 A (código: 2906031 + 2908713), o hasta 10 A (código: 2906032 + 2908716) en incrementos de 1 A
- 4 canales
- El interruptor de protección es un dispositivo para montaje integrado

IMPORTANTE:
La fuente de alimentación debe disponer de una separación galvánica entre el circuito primario y secundario. Los dispositivos pueden utilizarse hasta 30 V DC como máximo.

1. Advertencias de seguridad

ADVERTENCIA
La instalación y la puesta en marcha solo deben ser efectuadas por personal especializado con cualificación adecuada. A tal efecto, deben cumplirse las respectivas normas del país.
ADVERTENCIA: Peligro de descarga eléctrica y de incendio
Antes de la instalación, compruebe si el aparato presenta desperfectos externos. Si este estuviera defectuoso, no deberá ser utilizado.

IMPORTANTE:
- Emplee el dispositivo solo en espacios y entornos con grado de suciedad de hasta 2.

2. Componentes del interruptor de protección de dispositivos (2)

1 Pulsador LED de canal 2 Salidas protegidas
3 Indicación remota 4 Alimentación de 24 V DC

3. Montaje

- Monte el dispositivo en un carril TH/35 de acuerdo con DIN 60715.
- Monte el dispositivo en posición horizontal. Las rendijas de ventilación deben estar orientadas hacia arriba y hacia abajo. Para garantizar una buena refrigeración por convección, respete una distancia mínima de 30 mm hacia arriba y hacia abajo. (3 - 4)

4. Conexión (5)

Para mantener la homologación UL, utilice cables de cobre, concebidos para temperaturas de funcionamiento ≥ 75 °C.

- Dimensione y proteja los cables en función de la corriente máxima de entrada y salida.
- Conecte obligatoriamente el polo negativo al borne IN- para garantizar la alimentación propia.

4.1 Bornes push-in

- Para realizar la conexión, simplemente introduzca el conductor en el borne.
- Para volver a soltar el conductor, haga presión con un destornillador sobre el pozo de accionamiento.

5. Programación de los canales

(no es posible en artículos preconfigurados con suplemento de pedido "FIX")

NOTA:
- Todos los canales vienen desconectados de fábrica y están ajustados a 4 A o como se hayan pedido.
- Es posible conectar y desconectar los canales mediante el pulsador LED de canal.
- Al volver a encender se retoman los últimos valores de corriente ajustados.

- Inicie el modo de programación accionando el pulsador LED (2 segundos). El LED representa la corriente nominal ajustada mediante un ritmo de parpadeo amarillo.
- Ajuste la corriente nominal requerida accionando varias veces el pulsador.
- Accione el pulsador LED durante 2 segundos para guardar el nuevo valor de corriente nominal.

NOTA:
Después de 60 segundos sin accionar el pulsador, el modo de programación se desactiva automáticamente.

NOTA: Primera programación
Después de haber conectado el canal, puede ocurrir que este se desconecte y que el LED parpadee en rojo.
Verifique las corrientes que se han ajustado.

5.1 Pulsador LED de canal

Señalización óptica		Descripción
apagado	LED apagado	Canal desconectado
verde	encendido	Canal conectado
amarillo	encendido	Tasa de utilización del canal > 80%
	parpadea	Modo de programación activado
rojo	encendido	Activación por cortocircuito o sobrecarga, fase de enfriamiento 5 segundos
	parpadea	Es posible la reconexión

6. Contacto de señal libre de potencial (13-14)

- Cerrado cuando los canales están conectados y la tensión de servicio está OK.
- Abierto cuando hay al menos un canal desconectado debido a un error o la tensión está fuera del rango.

7. Mantenimiento y reparación

El interruptor de protección está libre de mantenimiento. Solamente el fabricante podrá realizar reparaciones.

ITALIANO

Interruttori di protezione elettronici multicanale

- Regolabili da 1 A a 4 A (cod. art.: 2906031 + 2908713) o fino a 10 A (cod. art.: 2906032 + 2908716), con incrementi di 1 A
- 4 canali
- L'interruttore di protezione è un dispositivo per il montaggio a incasso.

IMPORTANTE:
L'alimentatore da alimentare deve disporre di una separazione galvanica tra circuito primario e secondario. I dispositivi sono utilizzabili fino a max. 30 V DC.

1. Indicazioni di sicurezza

AVVERTENZA:
L'installazione e la messa in servizio devono essere eseguite solo da personale tecnico qualificato. Durante queste operazioni rispettare le rispettive norme specifiche del paese.
AVVERTENZA: Pericolo di scosse elettriche e di incendi
Prima dell'installazione, verificare che il dispositivo non presenti danni esterni. Se il dispositivo è difettoso non deve essere utilizzato.

IMPORTANTE:
- Impiegare il dispositivo solo in spazi ed ambienti fino a un grado di inquinamento 2.

2. Componenti dell'interruttore di protezione (2)

1 Pulsante LED canale 2 Uscite protette
3 Segnalazione a distanza 4 Alimentazione 24 V DC

3. Montaggio

- Montare il dispositivo su una guida profilata TH/35 secondo DIN 60715.
- Montare il dispositivo orizzontalmente. Le fessure di ventilazione devono essere rivolte verso l'alto e verso il basso. Al fine di garantire il raffreddamento a convezione, mantenere una distanza minima di 30 mm verso l'alto e verso il basso. (3 - 4)

4. Collegamento (5)

Per rispettare l'omologazione UL, usare conduttori in rame idonei per temperature di esercizio ≥ 75 °C.

- Dimensionare i cavi in base alla corrente massima di ingresso / di uscita.
- Collegare assolutamente il polo negativo al morsetto IN- per stabilire l'alimentazione propria.

4.1 Morsetti push-in

- Per il collegamento innestare semplicemente il conduttore nel morsetto.
- Per liberare nuovamente il conduttore, premere nell'apposito foro un cacciavite.

5. Programmazione dei canali

(non possibile per articoli preconfigurati con aggiunta codice di ordinazione "FIX")

NOTA:
- Come impostazione di fabbrica, tutti i canali sono disinseriti e impostati su 4 A o sul valore ordinato.
- È possibile inserire e disinserire il canale mediante l'apposito pulsante LED.
- In caso di reinserimento, vengono applicati gli ultimi valori di corrente impostati.

- Avviare la modalità programmazione premendo il pulsante LED (per 2 secondi). Il LED rappresenta la corrente nominale impostata tramite un lampeggio in giallo.
- Impostare la corrente nominale richiesta premendo ripetutamente il pulsante.
- Premere il pulsante LED per 2 secondi per memorizzare il nuovo valore di corrente.

NOTA:
Dopo 60 secondi senza alcuna attivazione, la modalità programmazione si disattiva automaticamente.

NOTA: Prima programmazione
Una volta attivato, il canale può venir disattivato e il LED può lampeggiare di colore rosso.
Controllare le correnti impostate.

5.1 Pulsante LED canale

Segnalazione ottica		Descrizione
OFF	LED spento	Canale disattivato
verde	si accende	Canale attivato
giallo	si accende	Carico del canale > 80%
	lampeggia	Modalità programmazione attiva
rosso	si accende	Intervento per corto circuito o per sovraccarico, fase di raffreddamento 5 sec.
	lampeggia	Riavvio possibile

6. Contatto di segnale a potenziale zero (13-14)

- Chiuso, se i canali attivati e la tensione d'esercizio non presentano errori.
- Aperto, se almeno un canale è stato disattivato da un errore oppure la tensione è all'esterno del range.

7. Manutenzione e riparazione

L'interruttore di protezione non necessita di manutenzione. Eventuali interventi di riparazione devono essere eseguiti soltanto dal produttore.

FRANÇAIS

Disjoncteurs électroniques multicanaux

- Réglable de 1 A à 4 A (référence : 2906031 + 2908713), ou à 10 A (référence : 2906032 + 2908716) par pas de 1 A
- 4 canaux
- Le disjoncteur est un appareil encastrable

IMPORTANT :
L'arrivée de l'alimentation en tension doit être équipée d'une isolation galvanique entre le circuit primaire et le circuit secondaire. Les appareils sont utilisables jusqu'à 30 V DC au maximum.

1. Consignes de sécurité

AVERTISSEMENT :
L'installation et la mise en service ne doivent être confiées qu'à du personnel spécialisé dûment qualifié. Les directives propres à chaque pays doivent être respectées en la matière.
AVERTISSEMENT : risque de choc électrique et risque d'incendie
Avant l'installation, contrôler que l'appareil ne présente pas de dommages extérieurs. Si l'appareil est défectueux, il ne doit pas être utilisé.

IMPORTANT :
- L'appareil doit être placé dans des locaux et environnements présentant un degré max. de pollution 2.

2. Composants du disjoncteur d'appareils (2)

1 Bouton LED de canal 2 Sorties protégées
3 Signalisation à distance 4 Alimentation 24 V DC

3. Montage

- Installer l'appareil sur un profilé TH/35 selon DIN 60715.
- Monter l'appareil à l'horizontale. Les fentes d'aération doivent être dirigées vers le haut et vers le bas. Afin de garantir le refroidissement par convection, maintenir une distance minimum de 30 mm en haut et en bas. (3 - 4)

4. Raccordement (5)

Pour respecter l'homologation UL, utiliser des câbles en cuivre conçus pour des températures de service ≥ 75 °C.

- Dimensionner les câbles en fonction du courant d'entrée/sortie maximum.
- Raccorder impérativement le pôle Moins à la borne IN- afin de garantir l'auto-alimentation.

4.1 Blocs de jonction Push-in

- Insérer le conducteur dans le bloc de jonction.
- Insérer un tournevis dans l'orifice d'ouverture pour libérer à nouveau le conducteur.

5. Programmation des canaux

(impossible avec des articles pré-configurés dont la référence comprend « FIX »)

REMARQUE :
- Tous les canaux sont désactivés à l'usine puis réglés sur 4 A ou à la valeur commandée.
- L'activation et la désactivation du canal s'effectuent à l'aide du bouton LED de canal.
- Lors de l'activation suivante, les valeurs du courant réglées en dernier sont reprises.

- Démarrer le mode de programmation en appuyant sur le bouton LED (pendant 2 secondes). La LED indique l'intensité nominale réglée par un rythme de clignotement jaune.
- Régler l'intensité nominale nécessaire en appuyant plusieurs fois sur le bouton.
- Appuyer sur le bouton LED pendant 2 secondes pour enregistrer la nouvelle valeur d'intensité.

REMARQUE :
Si le bouton n'est pas actionné pendant 60 secondes, le mode de programmation se désactive automatiquement.

REMARQUE : Première programmation
Lorsque le canal a été activé, il arrive qu'il se désactive et la LED clignote alors en rouge.
Vérifier les courants réglés.

5.1 Bouton LED de canal

Signalisation optique		Description
désactivé	LED éteinte	Canal désactivé
vert	allumé	Canal activé
jaune	allumé	Charge du canal > 80 %
	clignote	Mode de programmation actif
rouge	allumé	Déclenchement de court-circuit ou de surcharge, phase de refroidissement 5 secondes.
	clignote	Possibilité de remise sous tension

6. Contact de signalisation indépendant du potentiel (13-14)

- Fermé lorsque les canaux activés et la tension de service sont ok.
- Ouvert lorsqu'au moins un canal est désactivé par une erreur ou si la tension se trouve hors de la plage admise.

7. Entretien et réparation

Le disjoncteur ne requiert aucun entretien. Seul le constructeur est autorisé à effectuer des réparations.

ENGLISH

Multi-channel electronic device circuit breaker

- Adjustable from 1 A to 4 A (Order No. 2906031 + 2908713), or to 10 A (Order No. 2906032 + 2908716) in 1 A steps
- 4-channel
- The circuit breaker is a built-in device

NOTE:
The feed-in power supply must have electrical isolation between the primary and secondary circuit. The devices can be used up to a maximum of 30 V DC.

1. Safety notes

WARNING:
Installation and startup may only be carried out by qualified personnel. The relevant country-specific regulations must be observed.
WARNING: Risk of electric shock and fire
Check the device for external damage before installation. If the device is defective, it must not be used.

NOTE:
- Only use the device in spaces and environments up to pollution degree 2.

2. Components of the device circuit breaker (2)

1 Channel LED button 2 Protected outputs
3 Remote signaling 4 24 V DC supply

3. Mounting

- Mount the device on a profile rail TH/35 according to DIN 60715.
- Mount the device horizontally. The ventilation slots should be oriented upward or downward. Maintain a minimum distance of 30 mm on the top and bottom to ensure convection cooling. (3 - 4)

4. Connecting (5)

In order to comply with UL approval, use copper cables that are designed for operating temperatures ≥ 75 °C.

- Ensure cables are correctly sized for the maximum input/output current.
- It is imperative to connect the negative pole to the IN- terminal to ensure self-supply.

4.1 Push-in terminal blocks

- To connect the conductor, simply insert it into the terminal.
- Press a screwdriver into the actuation shaft to loosen the conductor again.

5. Programming of the channels

(not possible for pre-configured item with "FIX" order suffix)

NOTE:
- All channels are switched off and set to 4 A, or as ordered, at the factory.
- The channel can be switched on and off via the channel LED button.
- The most recent current value settings are restored when the device is switched on again.

- Start the programming mode by pressing the LED button (2 seconds). The LED shows the nominal current set by way of a yellow flashing rhythm.
- Adjust the required nominal current by repeatedly pressing the button.
- Press and hold the LED button for 2 seconds to store the new current value.

NOTE:
After 60 seconds without activity the programming mode automatically switches off.

NOTE: initial programming
After the channel has been switched on, it may occur that the channel shuts off and the LED blinks red.
Check the currents that have been set.

5.1 Channel LED button

Optical signaling		Description
OFF	LED OFF	Channel switched off
green	lit	Channel switched on
yellow	lit	Channel load > 80%
	flashing	Programming mode active
red	lit	Short circuit or overload release, cooling phase 5 secs.
	flashing	Restart possible

6. Floating signal contact (13–14)

- Closed if the channels that are switched on and the operating voltage are OK.
- Open if at least one channel is switched off due to a fault or the voltage is outside the range.

7. Maintenance and repair

The circuit breaker is maintenance-free. Repairs may only be carried out by the manufacturer.

DEUTSCH

Mehrkanalige elektronische Geräteschutzschalter

- Einstellbar von 1 A bis 4 A (Art.-Nr.: 2906031 + 2908713), bzw. bis 10 A (Art.-Nr.: 2906032 + 2908716) in 1 A-Schritten
- 4-kanalig
- Der Schutzschalter ist ein Einbaugerät

ACHTUNG:
Die einspeisende Stromversorgung muss über eine galvanische Trennung zwischen Primär- und Sekundärstromkreis verfügen. Die Geräte sind bis maximal 30 V DC einsetzbar.

1. Sicherheitshinweise

WARNUNG:
Die Installation und Inbetriebnahme darf nur von entsprechend qualifiziertem Fachpersonal durchgeführt werden. Dabei sind die jeweiligen landesspezifischen Vorschriften einzuhalten.
WARNUNG: Gefahr durch elektrischen Schlag und Brandgefahr
Prüfen Sie vor der Installation das Gerät auf äußere Beschädigung. Wenn das Gerät defekt ist, darf es nicht verwendet werden.

ACHTUNG:
- Setzen Sie das Gerät nur in Räumen und Umgebungen bis Verschmutzungsgrad 2 ein.

2. Bestandteile des Geräteschutzschalters (2)

1 Kanal LED-Taster 2 geschützte Ausgänge
3 Fernmeldung 4 Einspeisung 24 V DC

3. Montieren

- Montieren Sie das Gerät auf einer Profilschiene TH/35 nach DIN 60715.
- Montieren Sie das Gerät waagerecht. Die Lüftungsschlitze sollen nach oben und unten gerichtet sein. Um die Konvektionskühlung sicher zu stellen, halten Sie einen Mindestabstand von 30 mm nach oben und unten ein. (3 - 4)

4. Anschließen (5)

Verwenden Sie zur Einhaltung der UL-Approbation Kupferkabel, die für Betriebstemperaturen ≥ 75 °C ausgelegt sind.

- Dimensionieren Sie die Leitungen dem maximalen Eingangs- bzw. Ausgangsstrom entsprechend.
- Schließen Sie zwingend den Minuspol an die Klemme IN- an, um die Eigenversorgung sicher zu stellen.

4.1 Push-in-Klemmen

- Stecken Sie, zum Verbinden, den Leiter einfach in die Klemme ein.
- Um den Leiter wieder zu lösen, drücken Sie einen Schraubendreher in den Betätigungsschacht.

5. Programmieren der Kanäle

(nicht bei vorkonfigurierten Artikel mit Bestellzusatz "FIX" möglich)

HINWEIS:
- Alle Kanäle sind werksseitig ausgeschaltet und auf 4 A, oder wie bestellt, eingestellt.
- Ein- und Ausschalten des Kanals ist über den Kanal-LED-Taster möglich.
- Bei erneutem Einschalten werden die zuletzt eingestellten Stromwerte wieder eingenommen.

- Starten Sie den Programmiermodus durch Drücken des LED-Tasters (2 Sekunden). Die LED stellt über einen gelben Blinkrhythmus den eingestellten Nennstrom dar.
- Stellen Sie den erforderlichen Nennstrom durch mehrmaliges Drücken des Tasters ein.
- Drücken Sie den LED-Taster 2 Sekunden, um den neuen Stromwert zu speichern.

HINWEIS:
Nach 60 Sekunden ohne Betätigung schaltet sich der Programmiermodus automatisch ab.

HINWEIS: Erstprogrammierung
Nach dem Einschalten des Kanals kann es dazu kommen, dass der Kanal abschaltet und die LED rot blinkt.
Überprüfen Sie die eingestellten Ströme.

5.1 Kanal-LED-Taster

Optische Signalisierung		Beschreibung
aus	LED aus	Kanal ausgeschaltet
grün	leuchtet	Kanal eingeschaltet
gelb	leuchtet	Kanalauslastung > 80%
	blinkt	Programmiermodus aktiv
rot	leuchtet	Kurzschluss- oder Überlastauslösung, Abkühlphase 5 sek.
	blinkt	Wiedereinschalten möglich

6. Potenzialfreier Signalkontakt (13-14)

- Geschlossen, wenn die eingeschalteten Kanäle und die Betriebsspannung ok sind.
- Geöffnet, wenn mindestens ein Kanal durch einen Fehler abgeschaltet ist oder die Spannung außerhalb des Bereichs liegt.

7. Warten und Reparieren

Der Schutzschalter ist wartungsfrei. Reparaturen sind nur durch den Hersteller durchführbar.

Datos técnicos	Dati tecnici	Caractéristiques techniques	Technical data	Technische Daten		
Tipo	Tipo	Type	Type	Typ	CBMC E4 24DC/1-4A NO	CBMC E4 24DC/1-10A NO
Tensión de servicio	Tensione di esercizio	Tension de service	Operating voltage	Betriebsspannung	18 V DC ... 30 V DC	
Corriente asignada I_N	Corr. di dimensionam. I_N	Courant de référence I_N	Rated current I_N	Bemessungsstrom I_N	max. 16 A DC	max. 40 A DC

© PHOENIX CONTACT 2017

RSPSupply - 1-888-532-2706 - https://www.RSPSupply.com
See the product details here

PHOENIX CONTACT GmbH & Co. KG
Flachsmarktstraße 8, 32825 Blomberg, Germany
Fax +49-(0)5235-341200, Phone +49-(0)5235-300
phoenixcontact.com
MNR 9072677 - 02 2017-09-13

PT Instrução de montagem para o eletricista
TR Elektrik personeli için işletme talimatları
RU Инструкция по эксплуатации для электромонтажника
PL Instrukcja dla elektroinstalatora
ZH 电气工作人员操作指南

CBMC E4 24DC/1-4A NO	**2906031**
CBMC E4 24DC/1-10A NO	**2906032**
CBMC E4 24DC/1-4A NO-C	**2908713**
CBMC E4 24DC/1-10A NO-C	**2908716**

1

2
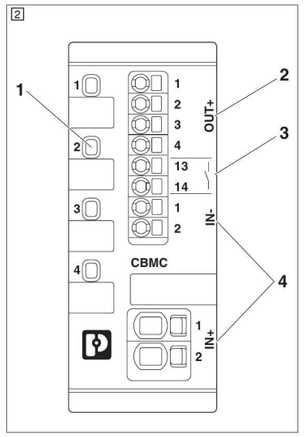

3
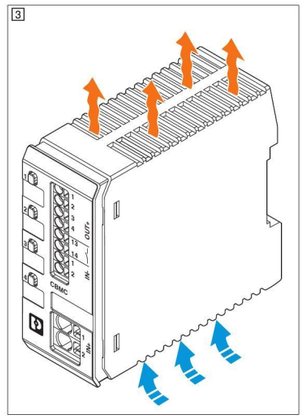

4
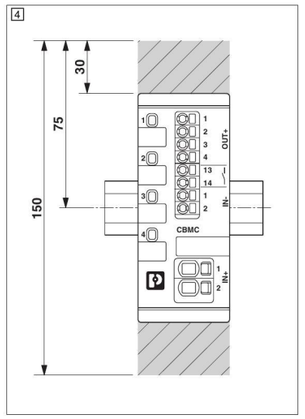

5

	[mm²]	AWG	L [mm]
OUT+ SIGNALS IN-	0,2-2,5	24-12	10
IN+	0,25-6	24-8	15

6
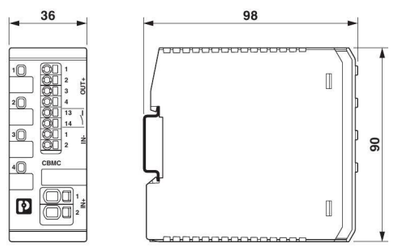

中文

多通道电子设备断路器

– 在 1 A 至 4 A 范围内 （订货号 2906031 + 2908713）或者至 10 A 范围内 （订货号 2906032 + 2908716）可调，调距为 1 A
– 4 通道
– 断路器为内置设备

注意：
馈电电源的初级和次级回路之间必须有电隔离。设备可在最高 30 V DC 的情况下运行。

1. 安全提示

警告：
仅专业电气人员可进行相关安装和调试。必须遵守相关国家的法规。
警告：触电和火灾危险
安装前请务必检查设备是否有外部破损。如设备有缺陷，则不得使用。

注意：
• 仅使用在空间和环境方面均不超过污染等级 2 要求的设备。

2. 设备断路器的元件 (2)

1 通道 LED 按钮　2 保护输出
3 遥信　4 24 V DC 供电

3. 安装

• 将设备安装在符合 DIN 60715 标准要求的型材导轨 TH/35 上。
• 水平安装设备。通风槽应朝上或朝下。顶部和底部必须保持至少 30 mm 的间距，以确保对流散热。(3 - 4)

4. 连接 (5)

根据 UL 认证要求，请使用能耐受 ≥ 75 °C 工作温度的铜电缆。

• 确保选用尺寸正确的电缆，足以承受最大输入 / 输出电流。
• 必须将其负极连接到 IN- 端子上，以确保自供电。

4.1 直插式端子

• 连接导线时，只需要将其插入端子。
• 将螺丝刀压入致动轴内，以再次松开导线。

5. 通道的编程

（不适用于采用 " 固定 " 顺序后级的已预配置的产品）

注意：
– 出厂时所有通道都已关闭并设置为 4 A，或按订货要求设置。
– 可以通过通道 LED 按钮接通和关闭通道。
– 再次接通设备时，会恢复最近期的电流设置值。

• 按下 LED 按钮 （2 秒），启动编程模式。LED 闪烁黄色，显示达到设定的标称电流。
• 再次按下按钮，调整所需的标称电流。
• 按下并按住 LED 按钮 2 秒，便可保存新的电流值。

注意：
如果在 60 秒内不进行任何操作，则会自动关闭编程模式。

注意：初始编程
接通通道后，可能发生通道关闭、LED 闪烁红光的情况。检查设置的电流。

5.1 通道 LED 按钮

光信号		描述
OFF	LED 熄灭	通道已关闭
绿色	闪烁	通道已接通
黄色	闪烁	通道负载 > 80%
	闪光	编程模式激活
红色	闪烁	短路或过载释放，冷却阶段 5 秒
	闪光	可以重启

6. 浮地信号触点 (13–14)

– 如果通道已接通且工作电压正常，则闭合。
– 如果至少有一个通道因故障或电压超出范围而关闭，则打开。

7. 维护与修理

断路器无需保养。只允许制造厂商进行修理工作。

POLSKI

Wielokanałowe elektroniczne wyłączniki urządzeń

– Możliwość ustawienia od 1 A do 4 A (nr art.: 2906031 + 2908713), wzgl. do 10 A (nr art.: 2906032 + 2908716) w krokach 1 A
– 4 kanały
– Wyłącznik ochronny jest urządzeniem do zabudowy

UWAGA:
Zasilający zasilacz musi dysponować galwaniczną separacją między obwodem pierwotnym i wtórnym. Urządzenia można stosować maksymalnie do 30 V DC.

1. Wskazówki dotyczące bezpieczeństwa

OSTRZEŻENIE:
Instalację i uruchomienie może wykonywać tylko odpowiednio wykwalifikowany personel specjalistyczny. Należy przy tym przestrzegać właściwych przepisów krajowych.
OSTRZEŻENIE: Niebezpieczeństwo porażenia elektrycznego i pożaru
Przed przyłączeniem urządzenie należy skontrolować pod kątem zewnętrznych oznak uszkodzenia. Nie wolno użytkować uszkodzonych urządzeń.

UWAGA:
• Stosować urządzenie wyłącznie w pomieszczeniach i w środowisku o maks. stopniu zabrudzenia 2.

2. Elementy wyłącznika ochronnego urządzenia (2)

1 Przycisk kanału z diodą LED　2 Wyjścia chronione
3 Sygnalizacja zdalna　4 Zasilanie 24 V DC

3. Montaż

• Zamontować urządzenie na szynie profilowej TH/35 zgodnie z DIN 60715.
• Obudowę zamontować poziomo. Szczeliny wentylacyjne powinny być skierowane do góry i na dół. Aby zapewnić chłodzenie konwekcyjne, należy zachować minimalny odstęp 30 mm na górze i na dole. (3 - 4)

4. Podłączanie (5)

W celu zachowania aprobaty UL należy stosować kable miedziane, przeznaczone do eksploatacji w temperaturach ≥ 75°C.

• Przewody zwymiarować odpowiednio do maksymalnych prądów wejściowych i wyjściowych.
• Koniecznie podłączyć biegun ujemny do złączki IN, aby zapewnić zasilanie własne.

4.1 Złącza Push-in

• W celu podłączenia wystarczy wetknąć przewód w złączkę szynową.
• Aby odłączyć przewód, należy wetknąć wkrętak w gniazdo.

5. Programowanie kanałów

(brak możliwości w skonfigurowanych wstępnie artykułach z dodatkiem "FIX")

WSKAZÓWKA:
– Wszystkie kanały są fabrycznie wyłączone i ustawione na 4 A lub zgodnie z zamówieniem.
– Włączenie i wyłączenie kanału jest możliwe za pomocą przycisku kanału z diodą LED.
– Przy ponownym włączeniu zostają przyjęte ostatnio ustawione wartości prądu.

• Uruchomić tryb programowania wciskając przycisk LED (2 sekundy). Dioda LED żółtym rytmicznym miganiem sygnalizuje ustawiony prąd znamionowy.
• Ustawić wymagany prąd znamionowy wielokrotnym wciśnięciem przycisku.
• Nacisnąć i przytrzymać przez 2 sekundy przycisk LED, aby zapisać nową wartość prądu.

WSKAZÓWKA:
Po 60 sekundach bez uruchomienia tryb programowania wyłącza się automatycznie.

WSKAZÓWKA: Pierwsze programowanie
Po włączeniu kanału może dojść do wyłączenia kanału i migania czerwonej diody LED.
Sprawdzić ustawione prądy.

5.1 Przycisk kanału z diodą LED

Optyczna sygnalizacj		Opis
wył.	Dioda LED wyłączona	Kanał wyłączony
zielony	świeci	Kanał włączony
żółty	świeci	Obciążenie kanału > 80%
	miga	Tryb programowania aktywny
czerwony	świeci	Wywołanie zwarcia lub przepięcia, faza chłodzenia 5 sekund
	miga	Możliwe ponowne włączenie

6. Bezpotencjałowy styk sygnalizacyjny (13-14)

– Zamknięty, gdy kanały są włączone i napięcie robocze jest prawidłowe.
– Otwarty, gdy co najmniej jeden kanał jest wyłączony wskutek błędu lub napięcie wykracza poza zakres.

7. Konserwacja i naprawy

Wyłącznik ochronny nie wymaga konserwacji. Napraw dokonywać może tyko producent.

РУССКИЙ

Многоканальные электронные автоматические выключатели

– Настройка в диапазоне от 1 A до 4 A (арт. №: 2906031 + 2908713), или же до 10 A (арт. №: 2906032 + 2908716) шагом в 1 A
– 4-канальн.
– Автоматический выключатель представляет собой встраиваемое устройство

ПРЕДУПРЕЖДЕНИЕ:
Входящее питание должно иметь гальваническую развязку между первичной и вторичной цепями. Устройства можно использовать макс. до 30 В пост. тока.

1. Правила техники безопасности

ОСТОРОЖНО:
Монтаж и введение в эксплуатацию должны производиться только квалифицированными специалистами. При этом должны соблюдаться соответствующие национальные предписания.
ОСТОРОЖНО: Опасность электрического удара и пожара
Перед проведением монтажа устройство должно быть проверено на предмет отсутствия внешних повреждений. Если устройство неисправно, его использование запрещено.

ПРЕДУПРЕЖДЕНИЕ:
• Устройство использовать только в помещениях и условиях окружающей среды со степенью загрязнения 2.

2. Компоненты автоматического выключателя (2)

1 Светодиодная кнопка канала　2 защищенные выходы
3 Дистанционная сигнализация　4 Питание 24 В DC

3. Монтаж

• Установить устройство на профильную рейку TH/35 согласно EN 60715.
• Монтировать устройство в горизонтальном положении. Вентиляционные отверстия должны быть направлены вверх и вниз. Чтобы обеспечить охлаждение при естественной конвекции, необходимо соблюдать минимальное расстояние в 30 мм вверх и вниз. (3 - 4)

4. Подключение (5)

Для соблюдения допуска UL необходимо использовать медные кабели, рассчитанные на рабочие температуры ≥ 75 °C.

• Подобрать кабели в соответствии с максимальным входным/выходным током.
• Обязательно подсоединить отрицательный полюс к клемме IN- для обеспечения автономного снабжения энергией.

4.1 Клеммы с зажимами Push-in

• Для подсоединения проводник просто вставить в клемму.
• Чтобы снова отсоединить проводник, отверткой надавить в гнездо-фиксатор.

5. Программирование каналов

(не распространяется на предварительно конфигурированные изделия с дополнением "FIX")

УКАЗАНИЕ:
– Все каналы отключены на заводе-изготовителе и установлены на 4 A или заказанную настройку.
– Включение и выключение канала возможно через светодиодную кнопку канала.
– При повторном включении перенимаются последние установки значений тока.

• Запустить режим программирования нажатием светодиодной кнопки (2 секунды). Режим мигания светодиода желтым цветом отображает настроенное значение номинального тока.
• Отрегулировать необходимый номинальный ток путем многократного нажатия кнопки.
• Светодиодную кнопку нажимать в течение 2 секунд, чтобы сохранить новое значение тока.

УКАЗАНИЕ:
Если в течение 60 секунд кнопка не задействуется, режим программирования автоматически отключается.

УКАЗАНИЕ: Первоначальное программирование
После включения канала канал может снова отключиться, и будет мигать красный светодиод.
Проверить установленные значения тока.

5.1 Светодиодная кнопка канала

Оптическая сигнализация		Описание
не горит	СИД выкл	Канал отключен
зеленый	горит	Канал включен
желтый	горит	Нагрузка канала > 80%
	мигает	Включение режима программирования
красный	горит	Срабатывание короткого замыкания или перегрузки, фаза охлаждения 5 с.
	мигает	Возможно повторное включение

6. Сухой сигнальный контакт (13-14)

– Замкнут, если включенные каналы и рабочее напряжение в порядке.
– Разомкнут, если хотя бы один канал выключен по причине ошибки или напряжение вышло за пределы допустимого.

7. Техобслуживание и ремонт

Автоматический выключатель не требует техобслуживания. Все ремонтные работы должны выполняться компанией-изготовителем.

TURKÇE

Çok kanallı elektronik cihaz devre kesici

– 1 A'lık adımlarla 1 A ile 4 A arasında (Sipariş No. 2906031 + 2908713), veya 10 A arasında (Sipariş No. 2906032 + 2908716) ayarlanabilir
– 4 kanallı
– Devre kesici yerleşik bir cihazdır

NOT:
Beslenen güç kaynağı, birincil ve ikincil devre arasında elektriksel yalıtım bulundurmalıdır. Cihazlar 30 V DC gerilime kadar kullanılabilir.

1. Güvenlik notları

UYARI:
Montaj ve devreye alma sadece nitelikli personel tarafından yapılmalıdır. Ülkeye özgü yönetmelikler dikkate alınmalıdır.
Uyarı: Elektrik şoku ve yangın tehlikesi
Monte etmeden önce cihazda dıştan hasar kontrolü yapın. Cihaz hasarlıysa kullanılmamalıdır.

NOT:
• Cihazı yalnızca kirlilik sınıfı 2'ye kadar olan alan ve ortamlarda kullanın.

2. Cihaz devre kesicinin komponentleri (2)

1 Kanal LED düğmesi　2 Korumalı çıkışlar
3 Uzaktan sinyalizasyon　4 24 V DC besleme

3. Montaj

• Cihazı DIN 60715'e uygun bir TH/35 profil rayına monte edin.
• Cihazı yatay olarak monte edin. Havalandırma slotları yukarıya veya aşağıya doğru yönlendirilmelidir. Konveksiyonlu soğutma sağlayabilmek için, üstte ve altta minimum 30 mm mesafe bırakın. (3 - 4)

4. Bağlantı (5)

UL onayına uyum sağlamak için, ≥ 75°C çalışma sıcaklıkları için tasarlanmış bakır kablolar kullanın.

• Maksimum giriş/çıkış akımı için kabloların doğru olarak boyutlandırıldığından emin olun.
• Kendinden beslenmesini sağlamak için eksi kutbunun IN-ucuna bağlanması zorunludur.

4.1 Push-in klemensler

• Kabloyu bağlamak için, kolayca terminal noktasına geçirin.
• İletkeni tekrar gevşetmek için, aktivasyon kanalına bir tornavida sokun.

5. Kanalların programlanması

("FIX" sipariş son ekine sahip ön konfigürasyonlu ürün için mümkün değildir)

AÇIKLAMA:
– Tüm kanallar fabrikada kapatılır ve 4 A'e ayarlanır, veya siparişte belirtildiği gibi ayarlanır.
– Kanalı açıp kapatmak için kanal LED düğmesi kullanılır.
– Cihaz tekrar çalıştırıldığında, en güncel akım değeri ayarları yeniden yüklenir.

• LED düğmesine basarak (2 saniye boyunca) programlama modunu başlatın. Ayarlanan nominal akım LED tarafından sarı renkte yanıp sönme ile gösterilir.
• İstenen nominal akımı düğmeye tekrar tekrar basarak ayarlayın.
• Yeni akım değerini kaydetmek için LED düğmesine 2 saniye boyunca basılı tutun.

AÇIKLAMA:
60 saniye boyunca işlem yapılmazsa, programlama modu otomatik olarak kapanır.

NOT: ilk programlama
Kanal açıldıktan sonra, kanal kapanabilir ve LED kırmızı renkte yanıp sönebilir.
Ayarlanmış olan akımları kontrol edin.

5.1 Kanal LED'i düğmesi

Optik sinyalizasyon		Tanım
kapalı	LED KAPALI	Kanal kapalı
yeşil	açık	Kanal açık
sarı	açık	Kanal yükü > %80
	Yanın sönen	Programlama modu etkin
kırmızı	açık	Kısa devre veya aşırı yük boşalması, soğutma fazı 5 saniye.
	Yanın sönen	Yeniden başlatmak mümkün

6. Topraksız sinyal kontağı (13–14)

– Açılan kanallar ve çalışma gerilimi OK ise, kapalıdır.
– Bir hata nedeniyle en az bir kanal kapandığında veya gerilim aralık dışında ise açıktır.

7. Bakım ve onarım

Devre kesici için bakım gerekmez. Onarım işleri yalnızca üretici tarafından yapılabilir.

PORTUGUES

Disjuntores de proteção de equipamentos eletrônicos de canais múltiplos

– Ajustável entre 1 A e 4 A (código: 2906031 + 2908713) ou 10 A (código: 2906032 + 2908716) em passos de 1 A
– 4 canais
– O disjuntor é um módulo integrado

IMPORTANTE:
A fonte de alimentação de corrente deve dispor de um isolamento galvânico entre os circuitos primário e secundário. Os dispositivos podem ser empregados até, no máximo, 30 V DC.

1. Instruções de segurança

ATENÇÃO:
A instalação e colocação em funcionamento somente pode ser executada por pessoal técnico qualificado. Aqui devem ser observadas as especificações do respectivo país.
ATENÇÃO: Perigo de eletrocussão e incêndio
Verificar o equipamento quanto a avarias externas antes da instalação. O equipamento não pode ser utilizado se estiver defeituoso.

IMPORTANTE:
• Empregue o equipamento em salas e ambientes com grau de impurezas até 2.

2. Componentes do disjuntor do dispositivo (2)

1 Tecla do canal com LED　2 saídas protegidas
3 Sinalização remota　4 Alimentação 24 V DC

3. Montar

• Monte o equipamento sobre um trilho de fixação perfilado TH/35 mm conforme EN 60715.
• Monte o dispositivo em posição horizontal. As fendas de ventilação devem apontar para cima e para baixo. A fim de assegurar a refrigeração mediante convecção, mantenha uma distância mínima de 30 mm para cima e para baixo. (3 - 4)

4. Conectar (5)

A fim de cumprir a certificação UL, use cabos de cobre concebidos para temperaturas operacionais ≥ 75 °C.

• Dimensione os cabos conforme as correntes de entrada e saída máximas.
• Ligar obrigatoriamente o pólo negativo ao terminal IN- para garantir a alimentação própria.

4.1 Push-in fixos

• Para efetuar a conexão, insira simplesmente o condutor no terminal.
• Para soltar novamente o cabo, insira novamente a chave de fenda na caixa de acionamento.

5. Programação dos canais

(não é possível nos artigos pré-configurados com sufixo "FIX" de pedido)

OBSERVAÇÃO:
– Todos os canais vêm desconectados e ajustados para 4 A de fábrica ou conforme pedido.
– É possível ligar e desligar o canal através de uma tecla do canal com LED.
– Ao ligar novamente, são assumidos novamente os último valores de corrente ajustados.

• Inicie o modo de programação pressionando a tecla LED (2 segundos). O LED indica a corrente nominal ajustada por meio de um sinal intermitente em amarelo.
• Ajuste a corrente nominal necessária pressionando repetidamente a tecla.
• Pressione a tecla com LED por 2 segundos para gravar o novo valor da corrente.

OBSERVAÇÃO:
Após 60 segundos sem acionamento, o modo de programação se desliga automaticamente.

AVISO: Primeira programação
Após ligar o canal, pode acontecer de que o canal se desligue e que o LED pisque em vermelho.
Verifique as intensidades de corrente ajustadas.

5.1 Tecla de canal com LED

Sinalização visual		Descrição
desligado	LED desligado	Canal desligado
verde	acende	Canal ligado
amarelo	acende	Grau de aproveitamento do canal> 80%
	piscando	Modo de programação ativo
vermelho	acende	Acionamento em curto-circuito ou sobrecarga, fase de esfriamento 5 s
	piscando	Religamento possível

6. Contato de sinal sem potencial (13-14)

– Fechado se os canais ligados e a tensão de operação estiver OK.
– Aberto se no mínimo um canal estiver desligado devido a um erro ou se a tensão estiver fora da faixa admissível.

7. Manutenção e reparo

O disjuntor de proteção está livre de manutenção. Os reparos devem ser realizados somente pelo fabricante.

技术数据	Dane techniczne	Технические характеристики	Teknik veriler	Dados técnicos		
类型	Typ	Тип	Tip	Tipo	CBMC E4 24DC/1-4A NO	CBMC E4 24DC/1-10A NO
工作电压	Napięcie robocze	Рабочее напряжение	Çalışma gerilimi	Tensão operacional	18 V DC ... 30 V DC	
标称工作电流 I_N	Prąd znamionowy I_N	Номинальный ток I_N	Nominal akım I_N	Corrente nominal I_N	máx. 16 A DC	máx. 40 A DC

© PHOENIX CONTACT 2017

RSPSupply - 1-888-532-2706 - https://www.RSPSupply.com
See the product details here